FNB – 3512

Fonte No-break 12V 3,5A para 1 Porta com Timer Digital

Manual de Instalação e Operação

Rev. 01

MOREY

1. Introdução

Bem-vindo ao novo conceito de fontes Nobreak da MOREY. A fonte nobreak FNB-3512 foi desenvolvida para atender a demanda por um equipamento que agrega funcionalidades para instalação de fechaduras magnéticas, mas que atende também fechaduras elétricas e CFTV.
Recomenda-se o uso de bateria selada de 12V 7Ah, não devendo ser usada com baterias com corrente superior a 7 Ampères ou baterias recicladas.
Leia atentamente este manual para entender o funcionamento, instalação e manutenção.

2. Instalação

2.1 Fixação da fonte na parede

Abra a frente da fonte pela trava na lateral. Essa frente pode ser destacada da base para facilitar a instalação. Para tanto, remova os conectores dos chicotes que ligam a tampa frontal com a placa da fonte.
Como ilustrado abaixo, há duas formas de fixação: Uma usando os 3 furos (dois na parte superior e um no centro da base); e outra, usando uma tomada embutida 4x2 removendo o espelho e parafusando a fonte na caixa 4x2.
Após a fixação da fonte na parede, recoloque a tampa frontal e reconecte os chicotes do painel de LEDs.

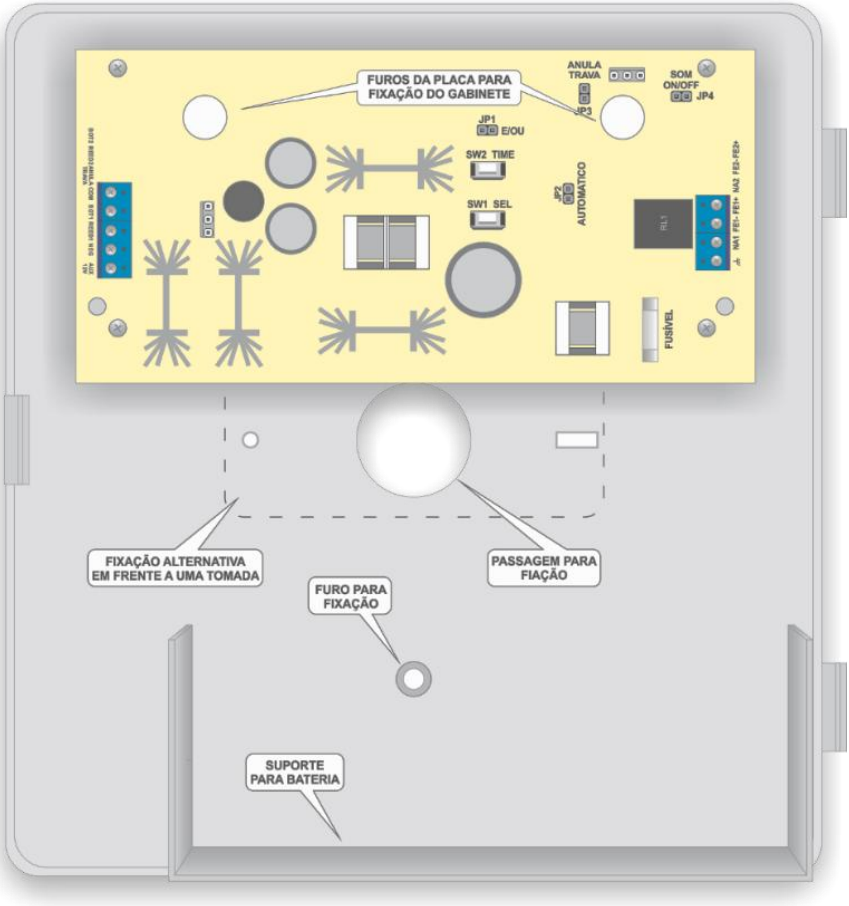

Figura 1

2.2 Conexões da fonte com fechadura magnética

Como estão disponibilizadas as duas saídas do relé (NA e NF), as fechaduras podem ser instaladas em conjunto com painéis indicativos de porta aberta do tipo PUXE/EMPURRE. Figura 2.

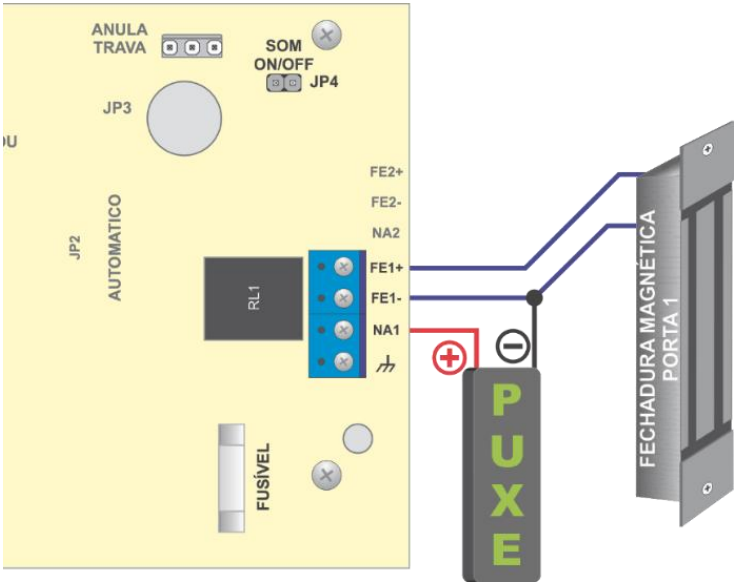

Figura 2

2.3 Conexões da fonte com fechadura elétrica

Se o tempo de pulso padrão (0,5 seg) não for suficiente para acionar a fechadura, aumente para 1 segundo. Veja item 3.1.

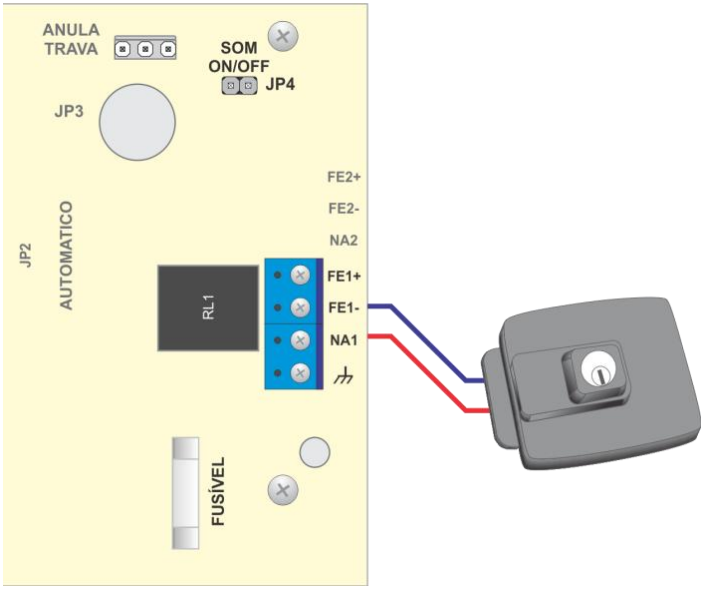

Figura 3

2.4 Conexões da fonte com a botoeira e sensor de abertura

As botoeiras devem ser do tipo NA. O reed é opcional, porém é interessante instalar pois, no painel da FNB-3512 será possível monitorar a porta de forma audiovisual nos LEDs e buzzer. Veja figura 4

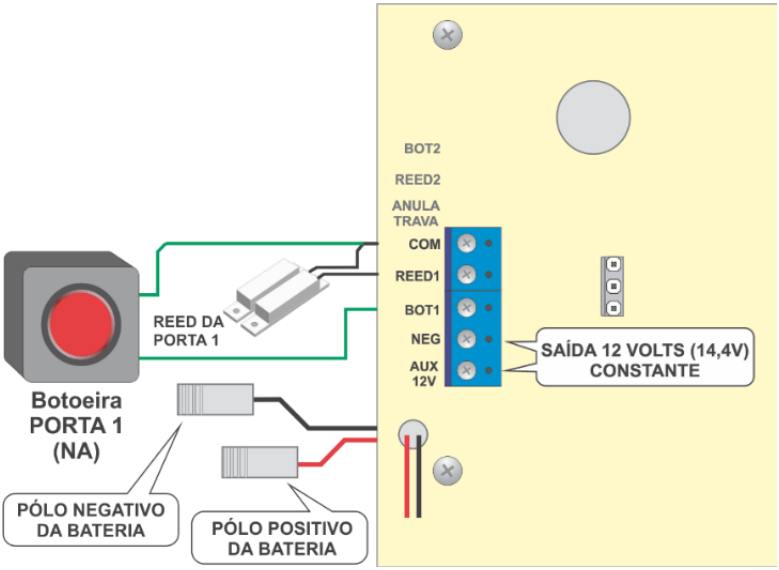

Figura 4

2.5 Conexão da fonte com a rede elétrica

Esta deve ser a última etapa da instalação. A fonte no-break FNB-3512 é bi-volt. Conecte o cabo paralelo localizado no lado direito da placa na rede elétrica. Veja figura 5.

⚠	**Não deixe de usar o aterramento conectando o borne ⏚ no pólo central da tomada**.

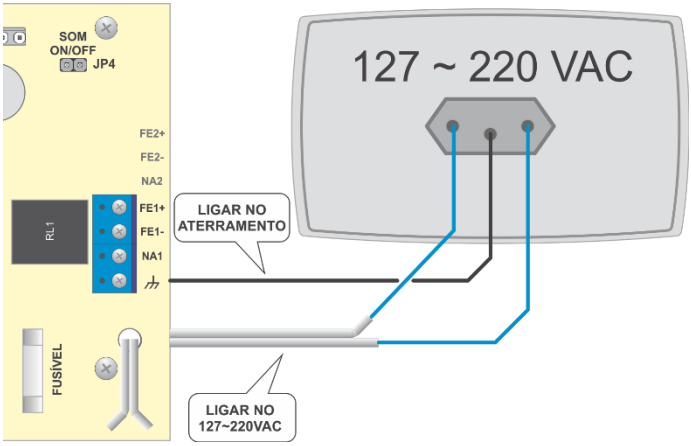

Figura 5

2.6 Descrição das conexões

Borne	Onde Conectar
⏚	Conectar ao polo terra da tomada ou a uma barra de aterramento
NA1	Saída para conectar o fio positivo do indicador de porta aberta para a porta 1
FE1-	Saída para conexão do fio negativo do indicador de porta aberta e também um dos polos da fechadura magnética para a porta 1. Esta saída tem negativo constante.
FE1+	Saída para conexão do outro polo da fechadura magnética para a porta 1. Esta saída tem positivo enquanto a fechadura estiver magnetizada.
COM	Conectar aos polos comuns de todos os sensores magnéticos e botoeiras
REED1	Saída para conexão de um dos polos do sensor magnético (reed) para a porta 1
BOT1	Saída para conexão de um dos polos da botoeira para a porta 1
NEG	12 Volts (14,4V) constante para alimentar outros equipamentos como DVR, Câmeras, etc. Saída limitada a 3,5A se não houver nenhuma fechadura magnética conectada na saída FE1.
AUX 12V	

Tabela 1

3. Configuração da fonte

3.1 Configuração dos tempos de porta aberta (pulso do relê)

O pulso do relê pode ser configurado entre 0,5(meio) e 240 segundos. O tempo padrão de fábrica é de 0,5 (meio) segundo.

Exemplo de configuração do tempo de pulso

Tomemos como exemplo o tempo de 3 segundos para porta aberta:

a) Aperte uma vez o botão SW1 SEL. Um bip soa e o LED PORTA 1 no painel frontal da fonte acende.
b) Aperte o botão SW2 TIME 4 vezes, sempre 1 vez a mais do número de segundos desejado pois, a primeira vez define o tempo padrão de 0,5 (meio) segundo.
c) Aperte mais uma vez o botão SW1 SEL para sair da programação.

3.2 Configuração do alarme de porta aberta

Um som melódico toca quando a porta está aberta. Para ligar e desligar este alarme, configure o Jumper JP4. Veja a localização do JP4 na figura 6.

Alarme ligado (JP4)	Alarme desligado (JP4)

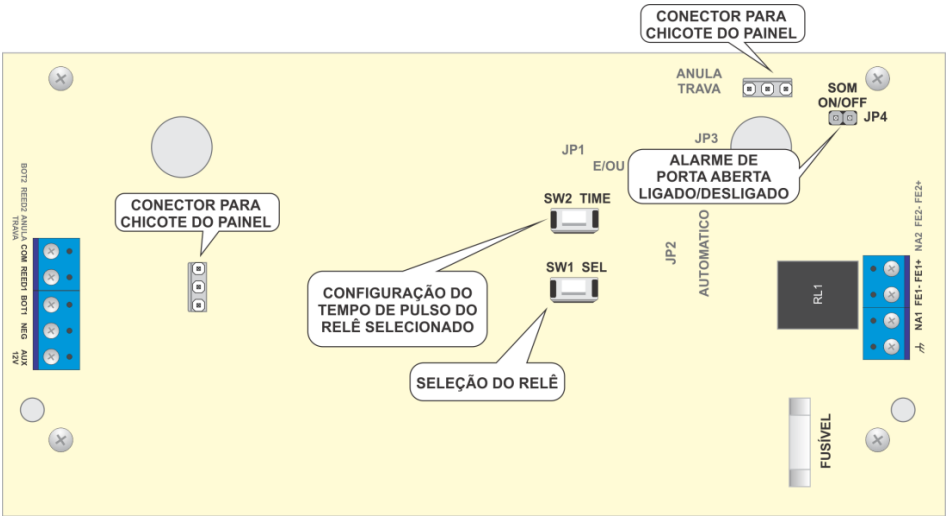

Figura 6

4. Termo de Garantia

A MOREY Indústria Eletrônica Ltda., assegura ao consumidor garantia integral contra qualquer defeito de peças e/ou de fabricação por um período de 2 (dois) anos a partir da data da nota fiscal do revendedor ao consumidor, excluídas as pilhas ou baterias quando o produto assim for produzido.

O conserto ou substituição do produto não implica na prorrogação do prazo inicial de garantia. As despesas de transporte da mercadoria correm por conta do cliente.

Para manter os padrões básicos de garantia que estão descritos no verso, exija que a instalação seja feita por um profissional qualificado, de acordo com este manual de instruções.

A garantia do produto automaticamente se encerrará nas seguintes hipóteses:

- Decurso normal do prazo de garantia;
- Mau uso do produto;
- Defeitos ocasionados por instalação incorreta do produto;
- Violação do produto;
- Infiltração de água ou outro tipo de líquido.

Em caso de dúvida, retorne ao local de aquisição do produto ou entre em contato com nossa Assistência Técnica.

Morey Indústria Eletrônica Ltda.

Assistência técnica:
De 2ª a 6ª das 8:00 hs às 17:00 hs
Tel: 11 4071-3399
Rev. 01
Nos reservamos o direito de efetuar alterações no produto e/ou manual sem aviso prévio.